フラッグの作り方

作り方監修・作品例のデザイン
瀧田裕子

★見本と同じ寸法と仕立て方で制作してください。
デザインは自由です。

フラッグ（1枚分）
＊材料
パッチワーク用布…スクラップ布を使用、
裏布40×35cm
＊作り方　図を参照



キルトジャパン 2023 年 7 月号夏掲載。作品例。

フラッグ配置図

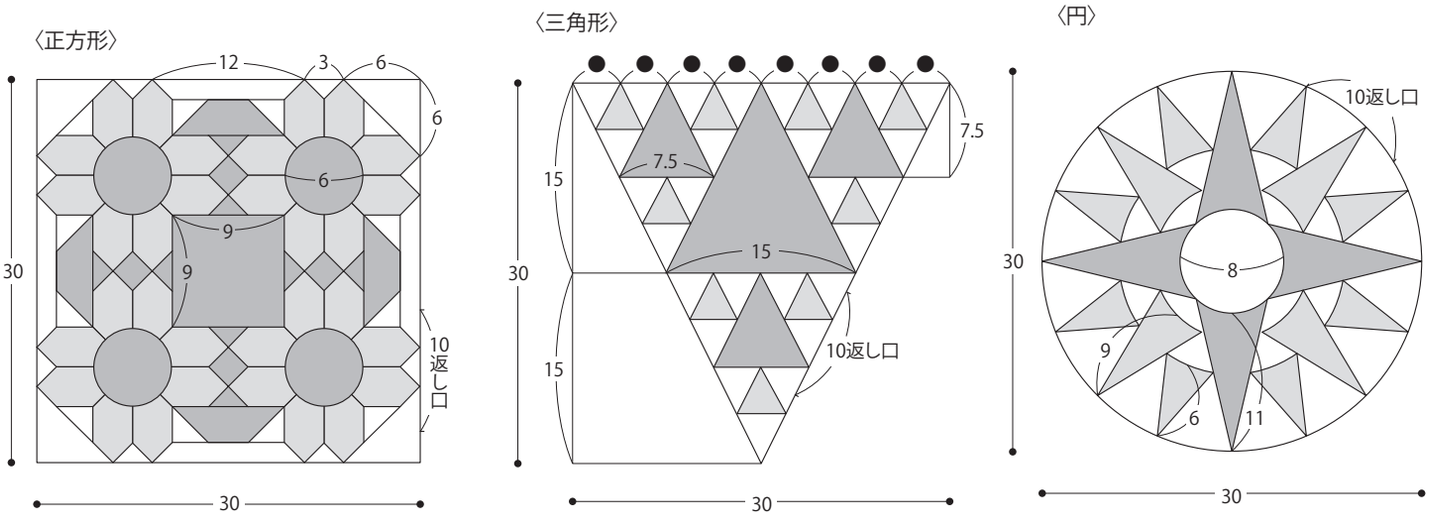

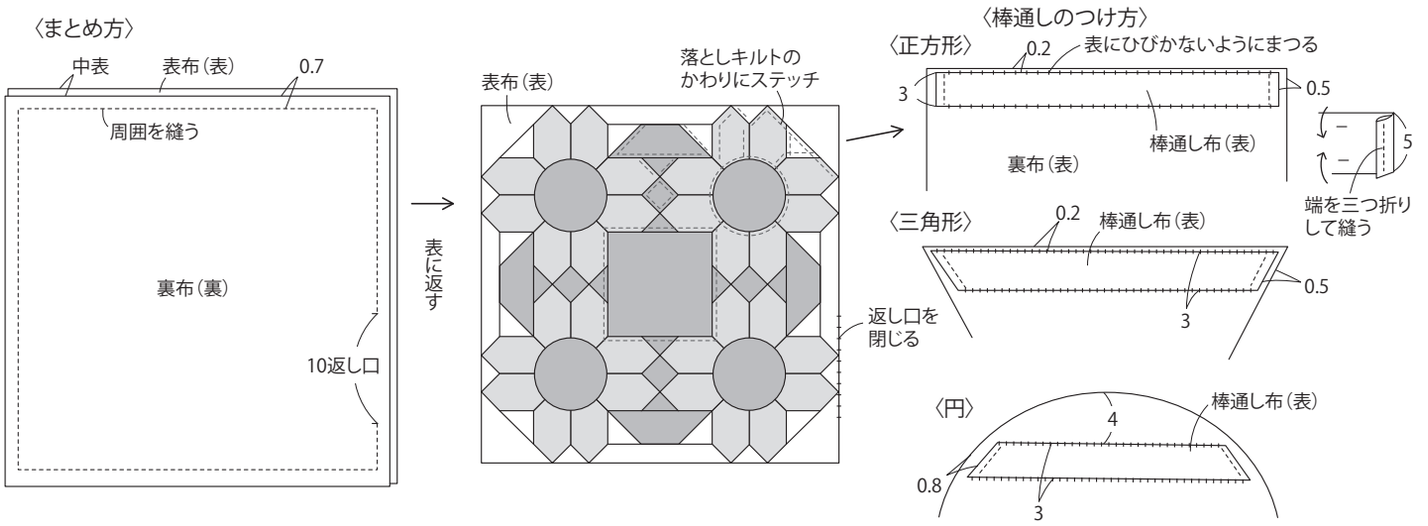

©NIHON VOGUE-SHA2024

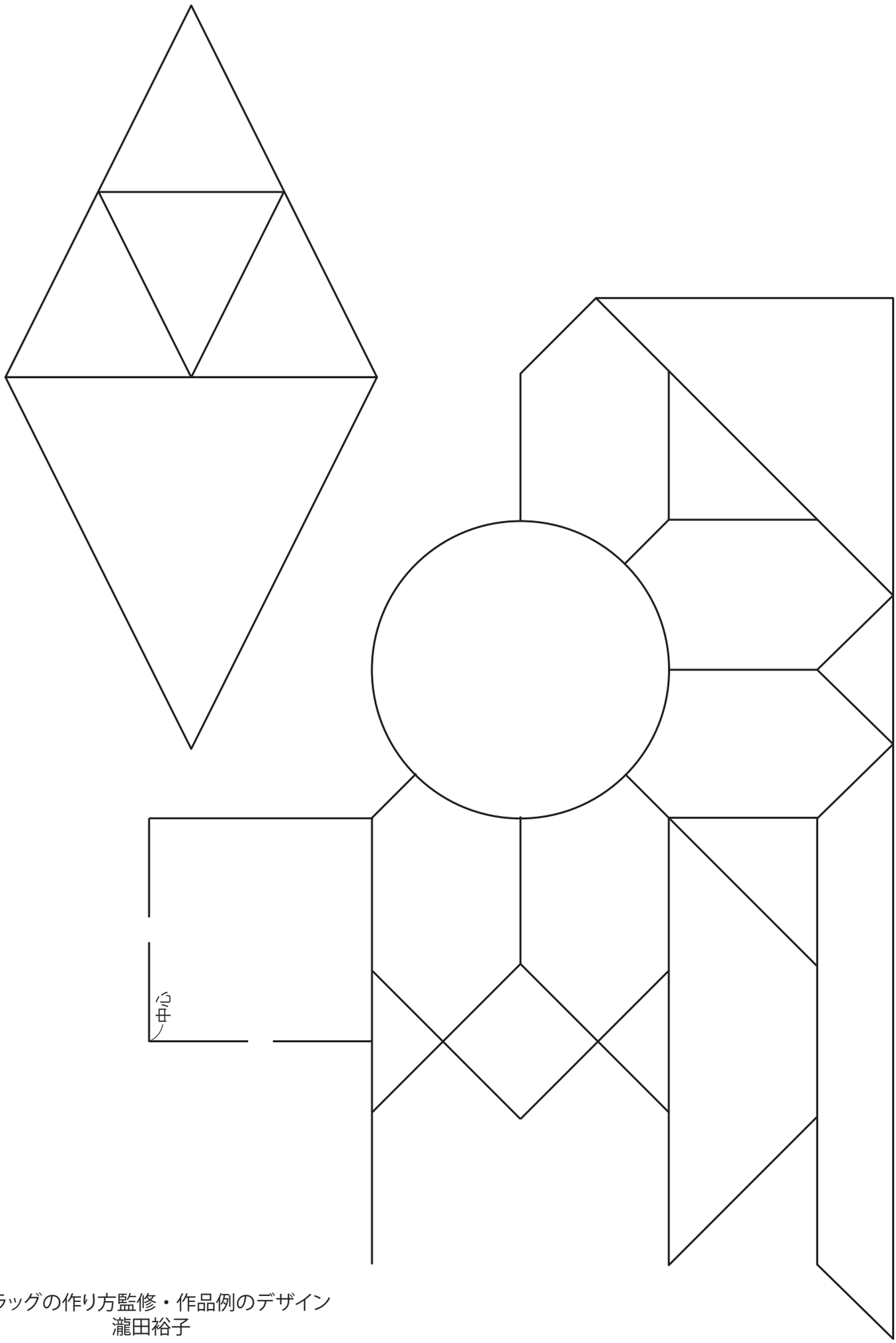

フラッグの作り方監修・作品例のデザイン
瀧田裕子

©NIHON VOGUE-SHA2024

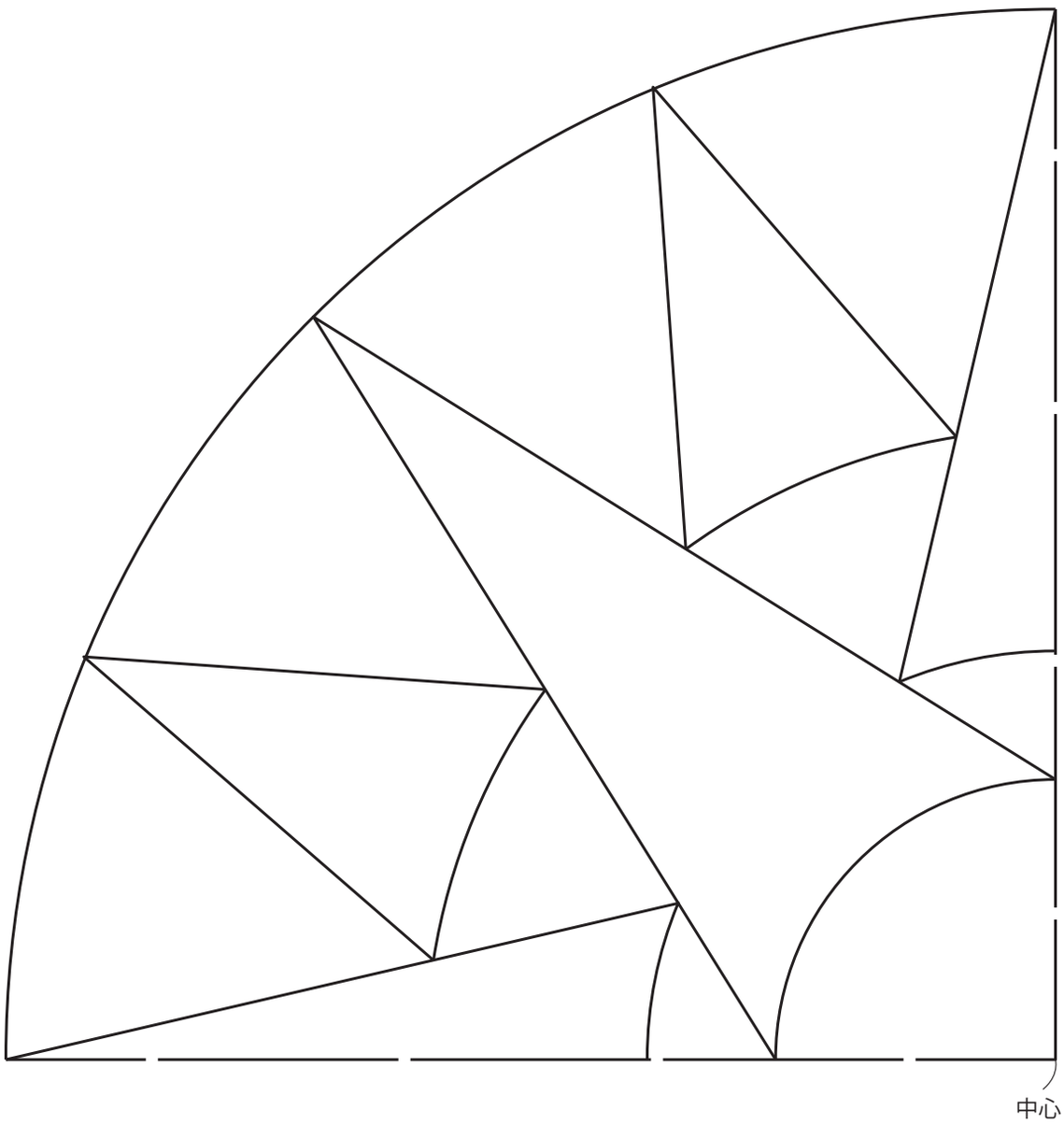

フラッグの作り方監修・作品例のデザイン
瀧田裕子

©NIHON VOGUE-SHA2024